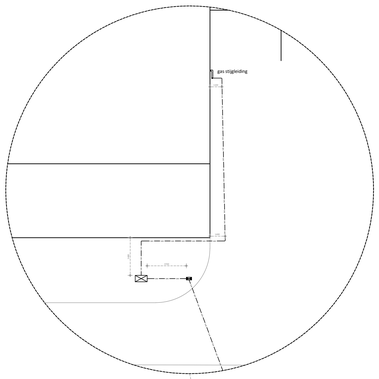

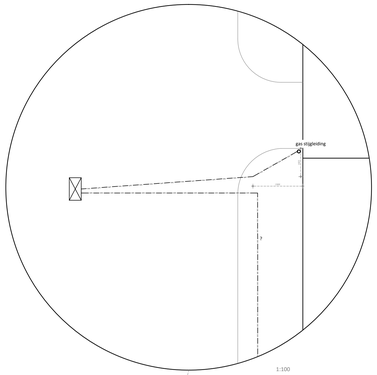

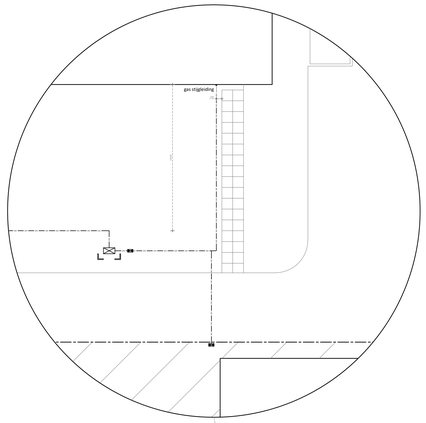



hasselaarse sloot

30
center of excellence

25
staalmagazijn

32
16
grondstoffen magazijn

17
rollenperserij

34

18
harderij

37

35

36

19
rollenslijperij

technische dienst

20
kooienperserij

21

27
expeditie magazijn

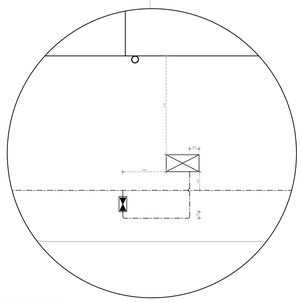

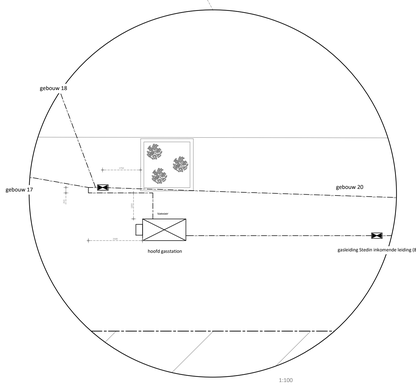

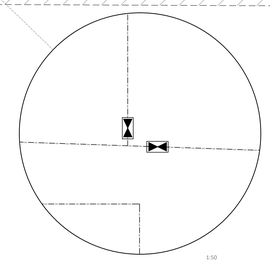

-OPGEGEVEN BINNENWERKSE MATEN ZIJN RUWBOUWMATEN
-ALLE MATEN EN ONDERDELEN IN HET WERK NA TE METEN
EN TE CONTROLEREN; VOOR ALLE MATERIALEN DIENEN DE
VERWERKINGSVOORSCHRIFTEN VAN DE BETREFFENDE
LEVERANCIERS TE WORDEN AANGEHOUDEN

TN terrein maaveld	Status: Definitief	Datum: 23/01/2018
	Schaal: 1:500	Wijz.: -
Gasleidingen	Ces.: MS	Formaat: A0
TN NETHERLANDS, B.V.		Tekeningnummer: L001_0555